CLOUD
ATTUATORE A CATENA

2D

Attuatore a catena | Chain actuator | Actionneur a chaine | Actuador



Attuatore a catena sovrapposto per aperture motorizzate di uno o più infissi a vasistas e sporgere con comando a pulsante o radiocomando

Chain actuator for motorized opening of 1 or more transom or projection windows, with button control or remote control.

Actionneur à chaine pour ouverture motorisée de 1 ou plus châssis à soufflet ou à projection, contrôlé à bouton or radiocommande.

Actuador de cadena para apertura motorizada de una o más ventanas abatibles o proyectantes, se acciona con botón o con mando a distancia.

ART.	1120.1 | 1120.3 | 1120.4 | 1120.5 | 1120.6					
Imballo | Package | Conditionnement | Embalaje	1 Kit					
Finiture disponibili | Available finishes Finitions disponibles | Acabados disponibles	1	2	3	4	5	6

Disponibile nelle finiture R9005, R9016 e R7047
Available in R9005, R9016 and R7047 finishes

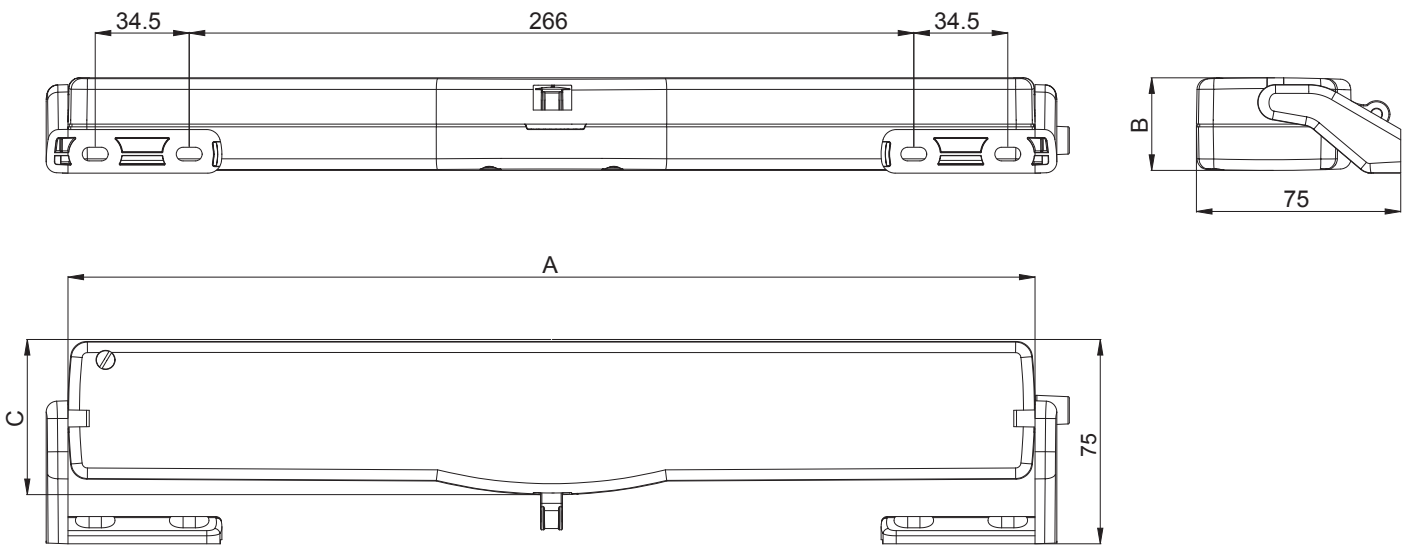

PRIVOD-OKNA.RU

	CLOUD Syncro 230V	CLOUD Syncro 24V	CLOUD Radio 230V	CLOUD 230V	CLOUD 24V
Descrizione *Description*	Attuatore a catena, con sincronizzazione incorporata per collegare fino a 8 attuatori contemporaneamente. *Chain actuator, has the ability to control up to 8 devices simultaneously, with push button.*		Attuatore a catena con comando remoto. *Chain actuator with remote control.*	Attuatore a catena con comando pulsante. *Chain actuator with push button control.*	
Codice | *Code*	1120.4	1120.5	1120.3	1120.1	1120.6
Dimensione A | *Dimension A*	387 mm			355 mm	
Dimensione B | *Dimension B*	37 mm			34 mm	
Dimensione C | *Dimension C*	58 mm			57 mm	
Forza di spinta e trazione | *Pressure and traction force*	300 N			250 N	
Corse (selezionabili in qualsiasi momento) *Track runs (can be selected at any time)*	100, 200, 300, 400 mm			240, 360 mm	
Tensione d'alimentazione | *Voltage*	230V AC 50 Hz	24V DC	230V AC 50 Hz	230VAC 60 Hz	24V DC
Assorbimento di corrente a carico nominale *Current consumption at nominal charge*	0,115 A	0,950 A	0,115 A	0,180 A	0,800 A
Potenza assorbita a carico nominale *Charge absorbed at nominal load*	- 25W			- 30W	- 18W
Velocità di traslazione a vuoto | *No load speed*	8,5 mm/s	8,5 mm/s	9,5 mm/s	13,5 mm/s	12,8 mm/s
Durata della corsa a vuoto| *No load duration*	48 s			18 s - 27 s	19 s - 28 s
Doppio isolamento elettrico *Double electrical insulation*	SI | *YES*				
Tipo di servizio | *Type of service*	S2 of 3 min				
Regolazione in chiusura | *Adjustment in the closing*	Autoposizionamento | *Autopositioning*				
Finecorsa in apertura | *Limit switch stop at opening*	Elettronico | *Electronic*			Ad assorbimento di potenza *At absorption of power*	
Finecorsa in chiusura | *Limit switch stop at closure*	Ad assorbimento del carico | *At absorption of charge*				
Peso | *Weight*	1,180 Kg	1,150 Kg	0,970 Kg	0,845 kg	
Grado di protezione dispositivi elettrici *Protection index*	IP30			IP 30	
Temperatura di funzionamento | *Working temperature*	- 5 + 65 ºC			-5 + 65 °C	

PRIVOD-OKNA.RU

AGGANCI | *HOOKS*

1 Art. 1120.56

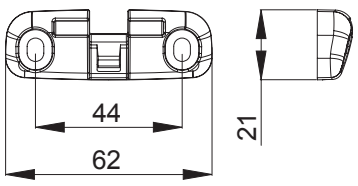

2 Art. 1120.52

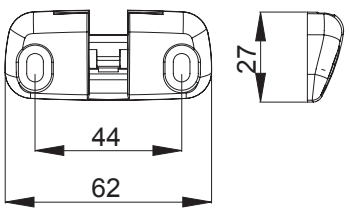

3 Art. 1120.57

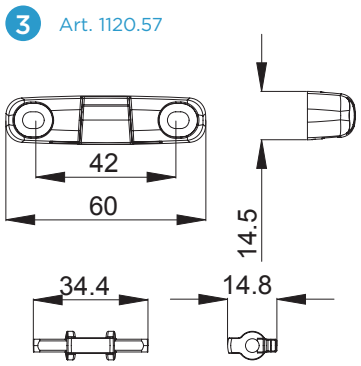

4 Art. 1120.53

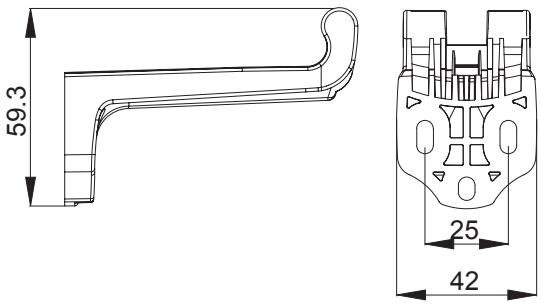

STAFFE | *BRACKETS*

5 Staffa contenuta nella confezione
Default brackets

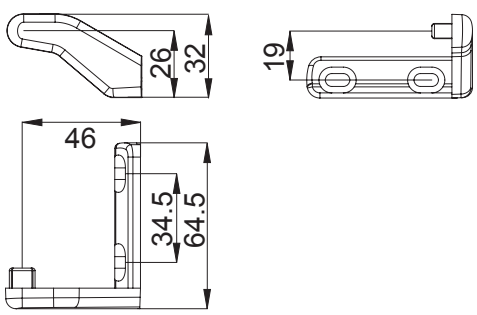

6 Art. 1120.59

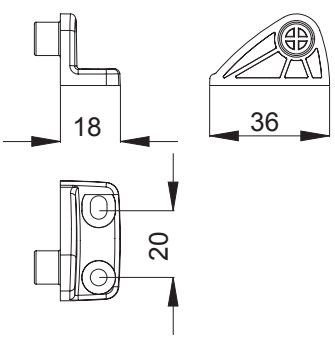

7 Art. 1120.60

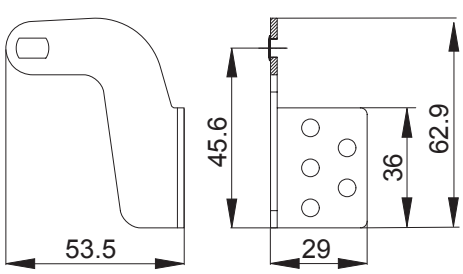

PRIVOD-OKNA.RU

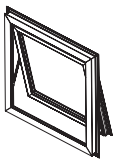

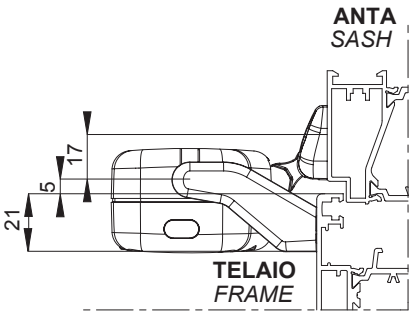

2 + 5

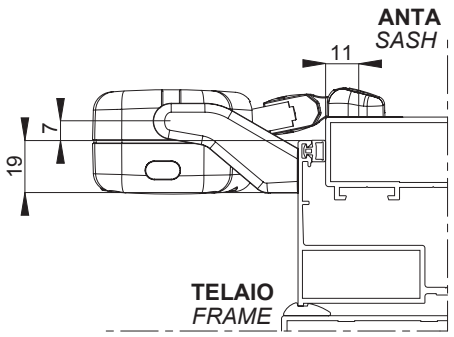

1 + 5

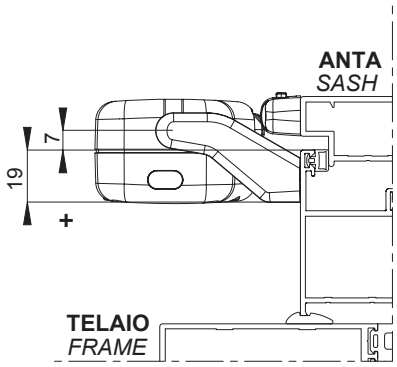

3 + 5

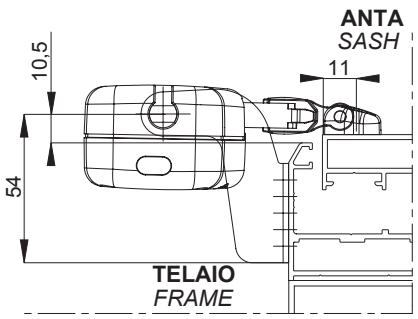

1 + 7

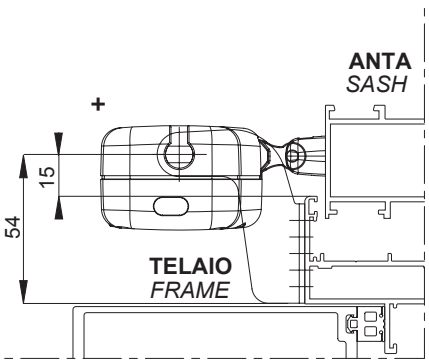

3 + 7

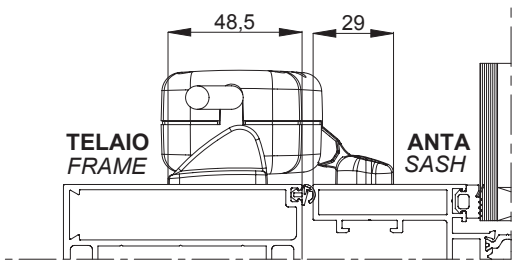

1 + 6

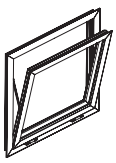

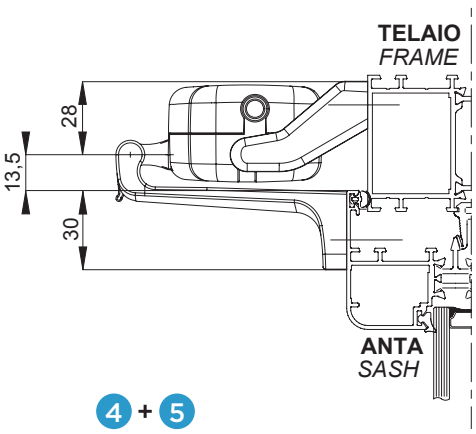

4 + 5

PRIVOD-OKNA.RU