RWA K 600
Система приточной вентиляции

132881-04

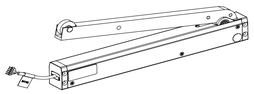

GEZE

РУС Инструкция по монтажу

privod-okna.ru
+7 (495) 510-75-58
info@privod-okna.ru

1 Символы и условные обозначения

Предупредительные указания
В этой инструкции используются указания, предупреждающие о возможном повреждении устройства и травмах.
► Прочитайте и всегда соблюдайте эти предупреждающие указания.
► Выполняйте все меры, помеченные предупредительным символом и предупредительным словом.

Предупредительный символ	Предупредительное слово	Значение
⚠	ОСТОРОЖНО	Опасности для людей. Несоблюдение может привести к легким травмам.

Дополнительные символы и средства представления
Для того чтобы указать на правильный способ обращения с устройством, важная информация и технические указания выделены особым образом.

Символ	Значение
!	означает "важное указание"
i	означает "дополнительная информация"
►	**Символ, обозначающий действие: от Вас требуется выполнение определенных действий.** ► В случае нескольких действий соблюдайте их последовательность.

2 Указания по безопасности

Для обеспечения безопасности персонала важно соблюдать эти указания по технике безопасности. Необходимо хранить эти инструкции!

2.1 Ответственность за продукцию

- В соответствии с определением понятия ответственности изготовителя в "Законе об ответственности за продукцию" необходимо учитывать информацию, содержащуюся здесь и в соответствующих инструкциях по монтажу и схемах подключения изделия (информация об изделии, о его надлежащем и ненадлежащем использовании, о функциональном назначении, о техобслуживании и о необходимости информирования и инструктирования). При несоблюдении этих требований производитель снимает с себя ответственность.
- Монтаж, функциональное испытание и техобслуживание разрешается проводить только специалистам, авторизованным компанией GEZE. В случае самостоятельных изменений системы компания GEZE не берет на себя никакой ответственности за вытекающие из этого последствия.
- При использовании вместе с устройствами других производителей GEZE не берет на себя гарантийных обязательств. Для ремонта и техобслуживания использовать также только оригинальные детали GEZE.

2.2 Общие указания по технике безопасности

- В соответствии с Директивой по машинам и механизмам 2006/42/EG до ввода системы в эксплуатацию необходимо провести анализ безопасности и маркировку CE согласно Приложению III Директивы ЕС по машинам и механизмам.
► Учитывать последнюю редакцию директив, стандартов и национальных предписаний, в частности это касается следующих документов:
  - BGV A1 "Предписание по предотвращению несчастных случаев, основные принципы предотвращения"
  - BGV A3 "Электроустановки и оборудование"
  - ASR A1.6 "Окна, фрамуги, светопроницаемые стены"
  - VDE 0100, часть 600 "Сооружение низковольтных электроустановок, часть 6. Испытания".
  - DIN EN 60335-1 "Безопасность бытовых электроприборов и приборов подобного назначения - часть 1: Общие требования"
  - DIN EN 60335-2-103 "Безопасность бытовых электроприборов и приборов подобного назначения - часть 2-103: Специальные требования для приводов дверей, ворот и окон".
► Не позволять детям играть со стационарно установленными системами регулирования и управления и размещать пульты дистанционного управления вне досягаемости для детей.
► Обеспечить, чтобы было предотвращено защемление между приводимой деталью и окружающими ее деталями в результате открывания приводимой детали.

⚠ **При монтаже необходимо соблюдать следующее:**
- **Для нижнеподвесных окон предписывается использование соответствующего фиксатора (как, например, предохранительные ножницы GEZE № 35).**
- **Для крепления допускается использование только оригинальных консолей.**
- **Для монтажа применять только подходящие крепежные элементы. Рекомендации приведены в инструкциях по монтажу. Обеспечить надежное удерживание смонтированных деталей крепежными элементами в профиле.**

Согласно приведенным выше стандартам/правилам скорость закрывания должна быть менее 5 мм/с, если на самом окне не предпринято никаких других мер предосторожности или если окно установлено на уровне ниже 2,5 м (см. также с. 6 ASR A1.6). Настройка наших приводов на данную скорость производится на заводе.

2.3 Указания по монтажу

► Прочитайте и соблюдайте информацию в инструкции по монтажу и храните ее для дальнейшего использования. При монтаже необходимо самостоятельно проверить все размеры.
- Привод предусмотрен исключительно для применения в сухих помещениях, его нельзя подвергать воздействию среды с высокой опасностью образования коррозии (например, воздействию морского воздуха).
► Для того чтобы предотвратить нанесение травм, необходимо надеть на выступающую резьбу крепежных винтов колпачки.
► Проверить, соблюдаются ли в предусмотренном месте монтажа условия, указанные на фирменной табличке привода, например, температура окружающей среды и электрические данные.
► Перед монтажом проверить, находится ли приводимая деталь в хорошем механическом состоянии, сбалансирована ли она по весу и легко ли она закрывается.

2.4 Прокладка проводов и электрическое подключение (в случае электроприводов)

- Подключение к электросети (230 В перем. тока или 24 В пост. тока) должен выполнять квалифицированный электрик в соответствии со схемой подключения. Подключение к электросети и контроль защитной проводки проводить в соответствии с DIN VDE 0100.
- В качестве сетевого разъединяющего устройства использовать 2-полюсный автоматический предохранитель (обеспечивает пользователь) в соответствии с допустимой токовой нагрузкой кабеля.
► Использовать только кабели, указанные на схеме подключения. Тип кабелей, длину и поперечное сечение проводов выбирать в соответствии с техническими данными.
► Для многожильной проводки всегда использовать изоляционные трубочки.
- С целью проведения техобслуживания и ремонта для всех компонентов на 230 В должна иметься возможность отключения всех полюсов от напряжения сети.
► Неиспользуемые жилы необходимо изолировать.

! В случае 24 В пост. тока и слишком длинной проводки кабель должен обладать достаточно большим поперечным сечением, чтобы не допустить падения напряжения. Рассчитать поперечное сечение (см. кабельную схему для пультов управления установки дымо- и теплоотвода)!

2.5 Безопасные работа и использование

► Оградить рабочее место от доступа посторонних лиц.
► Учитывать зону поворота длинногабаритных частей системы.
► Перед работами с электрическими системами отключить электропитание и проверить отсутствие напряжения. При использовании источника бесперебойного питания система находится под напряжением даже после отключения от сети.
► При настройке активировать приводы только в импульсном режиме.
- Опасность травмирования движущимися деталями при открытом приводе (затягивание волос, одежды и т.д.)
- Опасность травмирования в местах возможного сдавливания, ударов, порезов и затягивания.
- Опасность травмирования осколками стекла.
- Прикосновение к оконной системе во время ее работы может привести к травмам.

2.6 Проверка установленной системы

- Провести и проверить меры по обеспечению безопасной работы в местах возможного сдавливания, ударов, порезов и затягивания, в особенности, при высоте створки или привода менее 2,5 м.
  Одной из мер является, например, использование выключателя с предварительной настройкой отключения (например, вентиляционный зонд GEZE LTA-LSA, № мат. 118476). При наличии доступа детей или лиц с ограниченными умственными способностями необходимо использовать ключевой выключатель с предварительной настройкой отключения (например, GEZE № мат. 117996 для SCT, 090176 для цилиндров). Выключатели должны быть размещены так, чтобы опасные места были хорошо видны.
► После установки проверить правильность настройки системы, а также правильность и безопасность ее функционирования.
► Проверить все функции, произведя пробный пуск.
- По окончании монтажа конечный пользователь должен быть проинструктирован по всем важным операциям управления.

3 Утилизация оконной системы

Оконная система состоит из материалов, которые должны быть сданы на вторичную переработку. Для этого необходимо отсортировать отдельные компоненты в соответствии с их материалом.
- Алюминий (профили)
- Железо (винты, цепь, ...)
- Пластмасса
- Электронные компоненты (двигатель, система управления, трансформатор, реле, ...)
- Кабели
► Утилизировать компоненты в соответствии с положениями законодательных актов.

4 Техническое обслуживание

Компания GEZE предписывает регулярное проведение техобслуживания (не реже чем 1 раз в год). Оно должно проводиться квалифицированным специалистом. При этом необходимо проверить функционирование, а также состояние механических деталей (дисбаланс или признак износа, повреждение крепежных деталей) и электрических разъемов.
Во время ремонта и настройки запрещается использовать систему.
► Проверить крепления и зажимные винты на прочность.
► При проведении техобслуживания очистить привод от загрязнений.

⚠ **Внимание: Опасность защемления и зажатия!**
Окно закрывается автоматически!
Перед монтажом прочесть прилагаемые указания по технике безопасности и соблюдать их при монтаже и эксплуатации привода! Гарантийные требования предполагают проведение профессионального монтажа, установки и техобслуживания в соответствии с указаниями изготовителя.

- В целях ознакомления выдать электрику данную схему подключения.
- Необходимо защитить привод от строительной грязи и струй воды.

5 Область применения

	Окно Петлевая сторона	Окно Сторона, противоположная петлевой	Двери Петлевая сторона	Двери Сторона, противоположная петлевой
RWA K 600 F	x	(по запросу)	x	
RWA K 600 G	x	x	x	x
RWA K 600 T			x	x

! Если K 600 T комбинируется с доводчиком, то минимальная скорость закрывания доводчика должна быть ограничена до 5 секунд.

6 Технические данные по каждому приводу

Механические характеристики	
Параметр	Значение
Макс. усилие открывания [Н]	600 [1]
Макс. усилие закрывания [Н]	T: 200 [1] / F, G: 600
Время работы [с]	40
Отключение в конечном выдвинутом положении	встроенный датчик перемещения
Отключение в конечном задвинутом положении	встроенный датчик перемещения
Отключение при перегрузке	по потреблению тока
Макс. крутящий момент [Нм]	215 [1]
Мин. крутящий момент [Нм]	T: 70 [1] / F, G: 215
Питающий кабель [м]	5
Вес [кг]	прибл. 3

Электрические данные - SELV	
Параметр	Значение
Напряжение [В пост. тока]	24 ±25%
Макс. остаточная пульсация [%]	20
Время включения [%]	30
Потребляемая мощность [Вт]	макс. 30
Потребляемый ток [А] (при полной нагрузке)	макс. 1,4
Температура окружающей среды [°C]	-5° / +75°
Степень/класс защиты [IP]	IP32 / III
Область применения	Сухие помещения

[1] открывающее и закрывающее усилия могут быть изменены (по запросу). Усилие зависит от варианта привода (длина рычага). Оставляем за собой право на внесение технических изменений.

7 Упаковки

	Обозначение	Цвет EV1 (серебристый)	Цвет по RAL
K 600 F			
Содержимое упаковки	Рычажный привод	130151	130152
	Рычажный привод Syncro-Set	133221	
	Рычажный привод, 2-створчатый, с последовательностью закрывания	137451	137452
Комплектующие	Кронштейн R (требуется для всех видов монтажа RWA K 600 F)	130154	140506
K 600 G			
Содержимое упаковки	Рычажный привод	130057	130058
	Рычажный привод Syncro-Set	133119	
	Рычажный привод, 2-створчатый, с последовательностью закрывания	137447	137448
Комплектующие	Кронштейн G (требуется для всех видов монтажа RWA K 600 G)	130155	140507
K 600 T	Обозначение	Цвет EV1 (серебристый)	Цвет по RAL
Содержимое упаковки	Рычажный привод	130059	130060
	Рычажный привод Syncro-Set	133120	
	Рычажный привод, 2-створчатый, с последовательностью закрывания	137449	137450
Комплектующие	Кронштейн T (требуется для K 600 T на петлевой стороне)	130153	140505
	Кронштейн R (требуется для K 600 T на петлевой стороне)	130154	140506

8 Основные размеры

8.1 RWA K 600 T (роликовая фурнитура): M 1:2.5

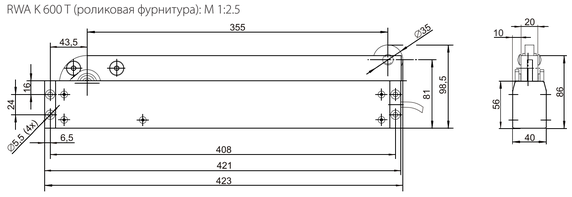

8.2 RWA K 600 G (скользящая тяга): M 1:2.5

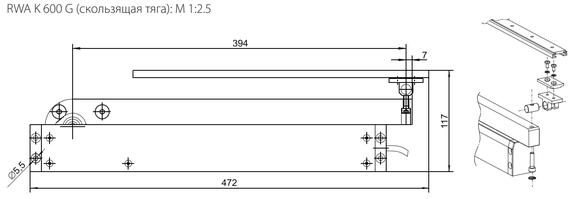

8.3 RWA K 600 F (шарнирный рычаг): M 1:2.5

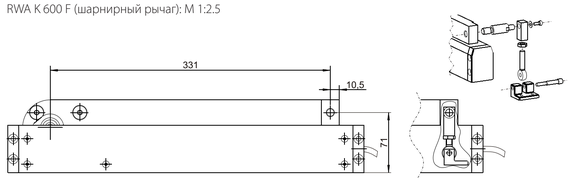

i **Более подробную информацию по монтажу см. в руководствах по монтажу креплений приводов.**

9 Монтаж: Дверь

9.1 RWA K 600 F (петлевая сторона)

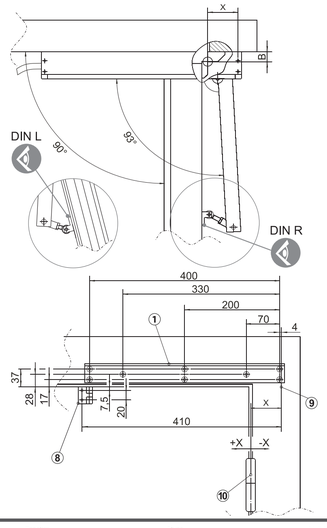

1 Кронштейн R
2 Привод
3 Рычаг
4 Рама
5 Створка
6 Зависит от размера Ü
7 Шарнирный рычаг
8 Кронштейн для шарнирного рычага
9 Крепление привода
10 Петля двери

X = расстояние от петли до крепления привода
B = размер оси петли
Ü = размер выступа створки, перекрывающего раму (при Ü < 10 мм: подложить кронштейн для шарнирного рычага, Ü + подкладка = 10 мм)

Расчет размера X при угле раскрытия α = 90°:

B	X
22	-55
36	-50

9.2 RWA K 600 G (петлевая сторона)

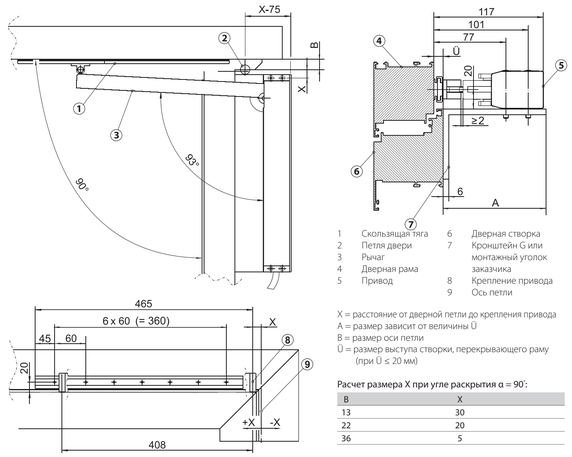

1 Скользящая тяга
2 Петля двери
3 Рычаг
4 Дверная рама
5 Привод
6 Дверная створка
7 Кронштейн G или монтажный уголок заказчика
8 Крепление привода
9 Ось петли

X = расстояние от дверной петли до крепления привода
A = размер зависит от величины Ü
B = размер оси петли
Ü = размер выступа створки, перекрывающего раму (при Ü ≤ 20 мм)

Расчет размера X при угле раскрытия α = 90°:

B	X
13	30
22	20
36	5

9.3 RWA K 600 G (сторона, противоположная петлевой)

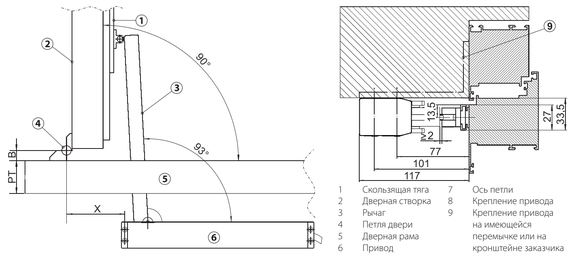

1 Скользящая тяга
2 Дверная створка
3 Рычаг
4 Петля двери
5 Дверная рама
6 Привод
7 Ось петли
8 Крепление привода
9 Крепление привода на имеющейся перемычке или на кронштейне заказчика или при помощи кронштейна G

X = расстояние от дверной петли до крепления привода
B = размер оси петли
PT = монтажная ширина профиля раздельной рамы

Расчет размера X при угле раскрытия α = 90°:

B	PT	X
22	40	100
22	50	110
22	60	120
22	65	125
22	70	130
22	75	135
22	80	140

B	PT	X
36	40	115
36	50	125
36	60	135
36	65	140
36	70	145
36	75	150
36	80	155

9.4 RWA K 600 T (петлевая сторона)

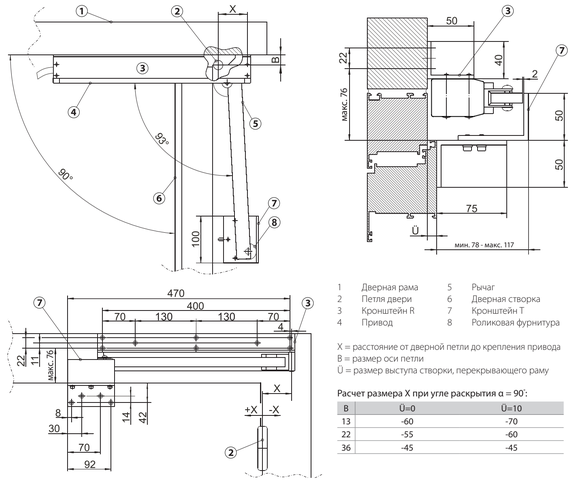

1 Дверная рама
2 Петля двери
3 Кронштейн R
4 Привод
5 Рычаг
6 Дверная створка
7 Кронштейн T
8 Роликовая фурнитура

X = расстояние от дверной петли до крепления привода
B = размер оси петли
Ü = размер выступа створки, перекрывающего раму

Расчет размера X при угле раскрытия α = 90°:

B	Ü=0	Ü=10
13	-60	-70
22	-55	-60
36	-45	-45

9.5 RWA K 600 T (сторона, противоположная петлевой)

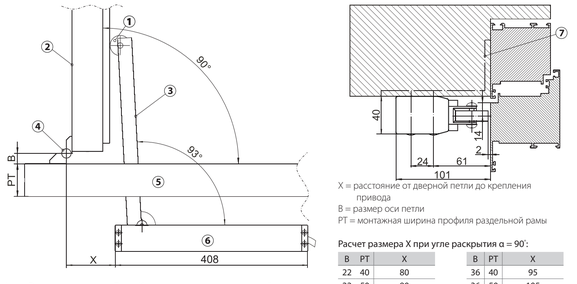

1 Роликовая фурнитура
2 Дверная створка
3 Рычаг
4 Петля двери
5 Дверная рама
6 Привод
7 Крепление привода на имеющейся перемычке или при помощи кронштейна G или на кронштейне заказчика

X = расстояние от дверной петли до крепления привода
B = размер оси петли
PT = монтажная ширина профиля раздельной рамы

Расчет размера X при угле раскрытия α = 90°:

B	PT	X
22	40	80
22	50	90
22	60	100
22	65	105
22	70	110
22	75	115
22	80	120

B	PT	X
36	40	95
36	50	105
36	60	115
36	65	120
36	70	125
36	75	130
36	80	135

10 Монтаж: Окно

Варианты монтажа (вспомогательная замыкающая кромка)

a). Нижнеподвесное окно | b). Верхнеподвесное окно | c). Поворотное окно | *d). Окно с вращающейся створкой | *e). Окно со среднеподвесной створкой | *f). Слуховое окно

	RWA K 600 F	RWA K 600 G
Тип окна	все	a)., b)., c)., f).
Ширина створки b	макс. 800 мм (1 привод), макс. 1200 мм (2 привода), Створки большей ширины: требуется доп. запорный привод	
произвольная длина[2]	макс. 1600 мм (без стопора)	
мин. высота створки[1]	X+420	X+465
макс. высота створки[1]	2*X+750	2*X+880
Макс. вес створки	по запросу (зависит от вида окна и угла раскрытия)	

* по запросу; [1] размер X: расстояние привод / ось петли (значения см. 10.1, 10.2 и 10.3)
[2] произвольная длина: a+ b + c

10.1 RWA K 600 F (петлевая сторона)

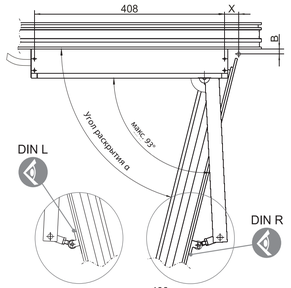

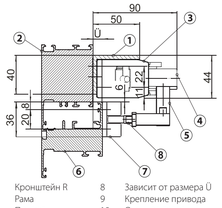

1 Кронштейн R
2 Рама
3 Привод
4 Рычаг
5 Шарнирный рычаг
6 Створка
7 Кронштейн для шарнирного рычага
8 Зависит от размера Ü
9 Крепление привода
10 Оконная петля

X = расстояние от оконной петли до крепления привода
B = размер оси петли
Ü = размер выступа створки, перекрывающего раму
Z = зависит от размера X

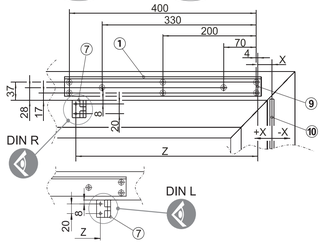

Угол раскрытия окна (в зависимости от B и X.

B	X	Угол раскрытия α[1]	DIN R Z	DIN L Z
Размер оси петли B=10±2	-35	84	410	380
	-30	83	410	380
	-20	82	410	380
	-15	81	390	360
	-10	80	390	360
	0	79	390	360
	10	77	370	340
	20	76	370	340
	30	74	370	340

10.2 RWA K 600 G (петлевая сторона)

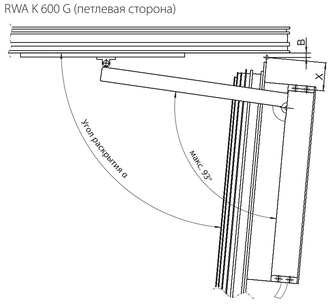

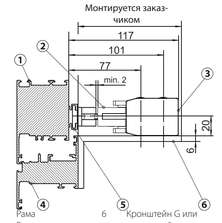

1 Рама
2 Рычаг
3 Привод
4 Створка
5 Скользящая тяга
6 Кронштейн G или монтажный уголок заказчика
7 Крепление привода
8 Ось петли

X = расстояние от оконной петли до крепления привода
B = размер оси петли

Угол раскрытия окна (в зависимости от B и X).

X	B	Угол раскрытия α[1]	Z
30	10	90	410
60	10	85	410
90	10	80	410
120	10	75	390
150	10	71	390
190	10	65	390
230	10	60	370

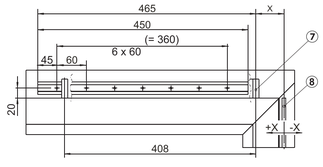

10.3 RWA K 600 G (сторона, противоположная петлевой)

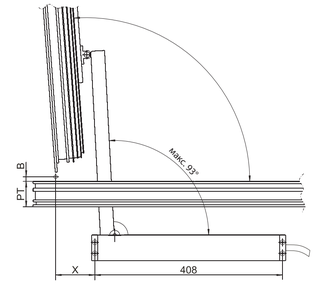

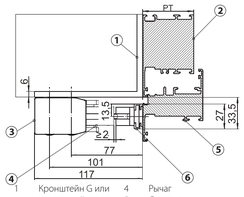

1 Кронштейн G или монтажный уголок заказчика
2 Рама
3 Привод
4 Рычаг
5 Створка
6 Скользящая тяга
7 Крепление привода
8 Ось петли

X = расстояние от оконной петли до крепления привода
B = размер оси петли
PT = монтажная ширина профиля раздельной рамы

Угол раскрытия окна α (в зависимости от B, X и PT).

B≤10			10<B≤22		
X	PT	Угол раскрытия α[1]	X	PT	Угол раскрытия α[1]
95	65	94	115	65	90
105	65	92	125	65	88
115	65	90	135	65	85
125	65	88	145	65	83
135	65	85	125	75	90
145	65	83	135	75	88
105	75	94	145	75	85
115	75	92			
125	75	90			
135	75	88			
145	75	85			

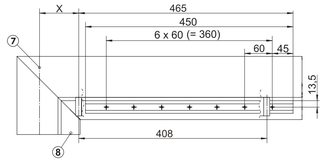

[1] произвольная длина: a+b+c

Germany
GEZE GmbH
Niederlassung Süd-West
Tel.: +49 (0) 7152 203 594
E-Mail: leonberg.de@geze.com

GEZE GmbH
Niederlassung Süd-Ost
Tel.: +49 (0) 7152 203 6440
E-Mail: muenchen.de@geze.com

GEZE GmbH
Niederlassung Ost
Tel.: +49 (0) 7152 203 6840
E-Mail: berlin.de@geze.com

GEZE GmbH
Niederlassung Mitte/Luxemburg
Tel.: +49 (0) 7152 203 6888
E-Mail: frankfurt.de@geze.com

GEZE GmbH
Niederlassung West
Tel.: +49 (0) 7152 203 6770
E-Mail: duesseldorf.de@geze.com

GEZE GmbH
Niederlassung Nord
Tel.: +49 (0) 7152 203 6600
E-Mail: hamburg.de@geze.com

GEZE Service GmbH
Telefon: +49 (0) 1802 923392
E-Mail: service-info.de@geze.com

Austria
GEZE Austria
E-Mail: austria.at@geze.com
www.geze.at

Baltic States
GEZE GmbH Baltic States o ce
E-Mail: o ce-latvia@geze.com
www.geze.com

Benelux
GEZE Benelux B.V.
E-Mail: benelux.nl@geze.com
www.geze.be / www.geze.nl

Bulgaria
GEZE Bulgaria - Trade
E-Mail: o ce-bulgaria@geze.com
www.geze.bg

China
GEZE Industries (Tianjin) Co., Ltd.
E-Mail: chinasales@geze.com.cn
www.geze.com.cn

GEZE Industries (Tianjin) Co., Ltd.
Branch O ce Shanghai
E-Mail: chinasales@geze.com.cn
www.geze.com.cn

GEZE Industries (Tianjin) Co., Ltd.
Branch O ce Guangzhou
E-Mail: chinasales@geze.com.cn
www.geze.com.cn

GEZE Industries (Tianjin) Co., Ltd.
Branch O ce Beijing
E-Mail: chinasales@geze.com.cn
www.geze.com.cn

France
GEZE France S.A.R.L.
E-Mail: france.fr@geze.com
www.geze.fr

Hungary
GEZE Hungary Kft.
E-Mail: o ce-hungary@geze.com
www.geze.hu

Iberia
GEZE Iberia S.R.L.
E-Mail: info@geze.es
www.geze.es

India
GEZE India Private Ltd.
E-Mail: o ce-india@geze.com
www.geze.in

Italy
GEZE Italia S.r.l
E-Mail: italia.it@geze.com
www.geze.it

GEZE Engineering Roma S.r.l
E-Mail: romaingegeze.biz
www.geze.it

Poland
GEZE Polska Sp.z o.o.
E-Mail: geze.pl@geze.com
www.geze.pl

Romania
GEZE Romania S.R.L.
E-Mail: o ce-romania@geze.com
www.geze.ro

Russia
OOO GEZE RUS
E-Mail: o ce-russia@geze.com
www.geze.ru

Scandinavia – Sweden
GEZE Scandinavia AB
E-Mail: sverige.se@geze.com
www.geze.se

Scandinavia – Norway
GEZE Scandinavia AB avd. Norge
E-Mail: norge.se@geze.com
www.geze.no

Scandinavia – Denmark
GEZE Danmark
E-Mail: danmark.se@geze.com
www.geze.dk

Singapore
GEZE (Asia Pacific) Pte. Ltd.
E-Mail: gezeasia@geze.com.sg
www.geze.com

South Africa
GEZE South Africa (Pty) Ltd.
E-Mail: info@gezesa.co.za
www.geze.co.za

Switzerland
GEZE Schweiz AG
E-Mail: schweiz.ch@geze.com
www.geze.ch

Turkey
GEZE Kapı ve Pencere Sistemleri
E-Mail: o ce-turkey@geze.com
www.geze.com.tr

Ukraine
LLC GEZE Ukraine
E-Mail: o ce-ukraine@geze.com
www.geze.ua

United Arab Emirates/GCC
GEZE Middle East
E-Mail: gezeme@geze.com
www.geze.ae

United Kingdom
GEZE UK Ltd.
E-Mail: info.uk@geze.com
www.geze.com